主要特点

采用耐腐蚀、抗破坏的玻璃钢三防外壳，可提供全面的防尘和防潮保护，使用周期长，具有高可靠性与稳定性。
所有电子元器件均采用耐高低温的工业级产品，在 -40°C至 55°C 的极端温度环境中依然可以正常使用，特别适合安装在需要产品防护能力强的区域，金属软管线可抵抗故意破坏或重工业用途的能力。

适用于石油、化工、天然气、海洋开采工作平台、军工、粉尘车间、制药厂、轻微化学品厂、重工业等易燃易爆危险环境；
适用于爆炸性气体环境1区、2 区场所以及可燃性粉尘环境 22 区；适用于IIA、IIB、IIC类爆炸性气体环境；
适用于T1-T6组温度环境。

- 支持在免提和手柄模式之间相互切换
- 可配置的20位键盘，集速拨、静音、转接，音量调节于一体
- 不锈钢面板，背光液晶显示屏
- 听筒内置动圈式受话器带助听功能
- 采用驻极体式送话器，优良消噪音性能
- 80cm金属软管线，可抗100kg以上拉力测试
- 颜色可选：黑色、橙色、黄色
- 壁挂式安装，底部进线，2xM20 格兰头
- 可外接防爆警示灯和35W防爆喇叭（按现场需求外置电源连接不同扬声器）

防爆标识：

Ex eb ib [ib Gb] mb IIC T6/T5 Gb

Ex ib [ib Db] tb IIIC T80°C/T95°C Db

T6/T80°C: -40°C to +40°C

T5/T95°C: -40°C to +55°C

区域划分：1 区，2 区，21区和 22 区

本质安全的 Ex“ib”认证

模拟电话参数

基本参数	
型　　号	JREX106-FK-AL
供电方式	电话线供电
供电电压	24 VDC ~ 65 VDC
供电电流	20 mA DC ~ 100 mA DC
振铃电压	48VAC ~ 90VAC（呼叫频率21 ~ 54）赫兹)
铃声音量	一米距离内 ≥80 dB
拨号方式	DTMF或脉冲拨号可通过菜单设置，DTMF模式符合ITU-T建议Q.23
雷击/电压瞬变	达到ITU-T K.21 级别
编程方式	通过DTMF音或键盘远程编程
技术参数	
“M1、M2、M3”用于设置快速拨号键	
“🔊”切换音频免提模式	
“LR”键用于最后一次号码重拨	
“R”代表转接	
“M”代表静音	
“V±”代表音量调节	
适配于所有常规标准的电话程控交换机(PABX)	
远程配置-允许从中心位置管理您的话机	
可设置自动挂机	
可设置提机延时自动拨号	
支持定时拨打检测电话，检测话机是否正常工作	
可根据程控交换机型号做适配，以达到滚动拨号功能	
工作温度-40°C至 40°C / -40°C至 55°C	
平均故障间隔时间超过 5 万小时	

SIP电话参数

基本参数	
型　　号	JREX106-FK-SIP
供电方式	PoE 或 DC 12V
电源适配器	100 ~ 240VAC 50 ~ 60Hz / DC 12V
功　　率	待机 1.5W / 工作 1.8W
SIP 协议	SIP 2.0 (RFC3261)
网口参数	10/100M 自适应
语音编码	G.711 a / u、G.722 8000/16000、G.723、G.729、G.726
工作模式	全双工
铃声音量	一米距离内 ≥90 dB

技术参数
“M1、M2、M3”用于设置快速拨号键
“🔊”切换音频免提模式
“LR”键用于最后一次号码重拨
“R”代表转接
“M”代表静音
“V±”代表音量调节
兼容大多数基于SIP协议的IP服务器
支持摘机后延时自动拨号，支持4组滚动呼叫
支持主备服务器自动切换
支持远程Telnet调试
PoE供电，支持连接外置扬声器（无需外置电源）
工作温度-40°C至 40°C / -40°C至 55°C
平均故障间隔时间超过 5 万小时
网页管理
可通过任何互联网浏览器配置话机
支持静态IP地址或DHCP
产品可通过web界面自我诊断测试
网页可调音量和麦克风输入等级
网页上传固件
回声消除支持G.168
SIP支持SIP域、SIP认证、DNS服务器名称
DTMF：SIPINFO、INBAND、RFC2833
拨号规则：灵活的拨号设置，支持热线
网络特性
支持静态IP地址
支持在WAN端口上DHCP获取IP
支持VLAN
支持网页端参数配置
数据协议：IPv4, TCP, UDP, ICMP, ARP, DNS and DNS SRV for SIP Signaling

模拟系统应用

1 模拟防爆电话可以连接到任何标准的两线电话线，包括PABX和PSTN，并通过PSTN呼叫外线。

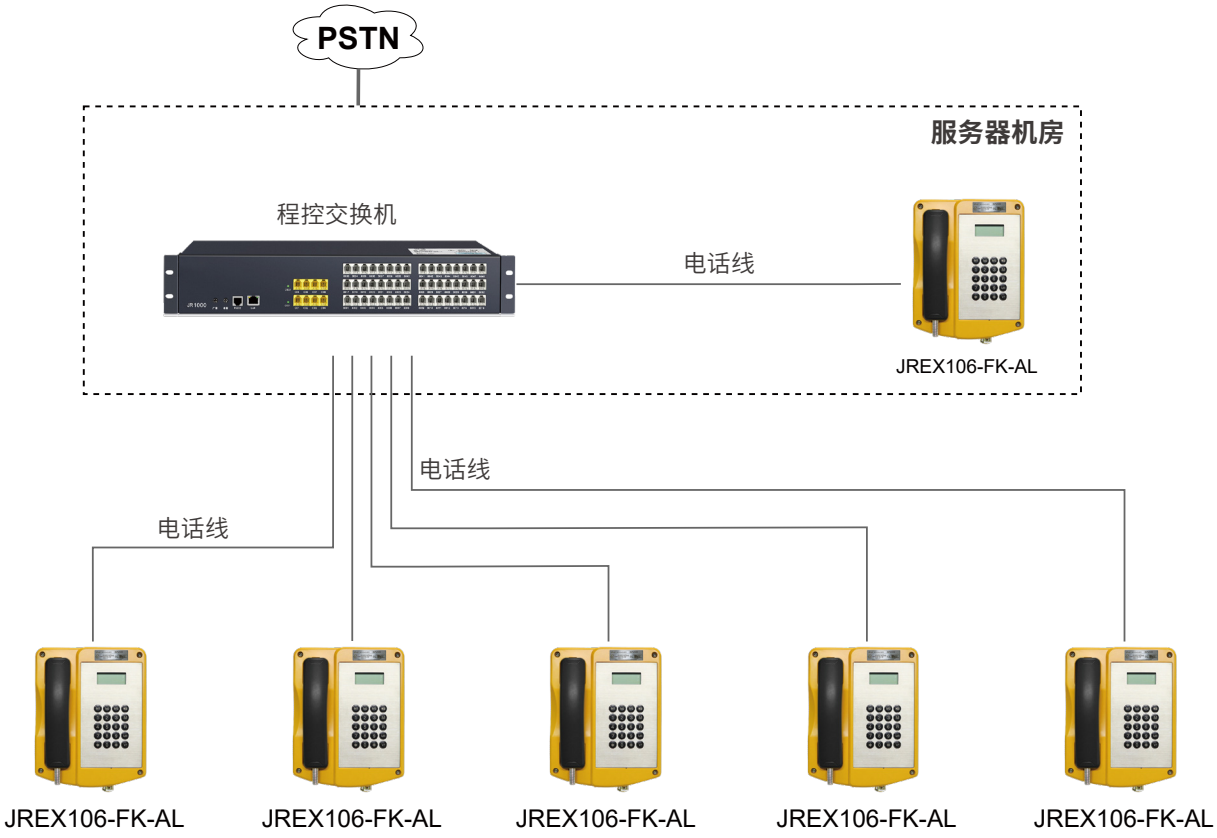

2 模拟防爆电话连接到语音网关，将模拟信号转换为SIP信号，在SIP系统中应用。

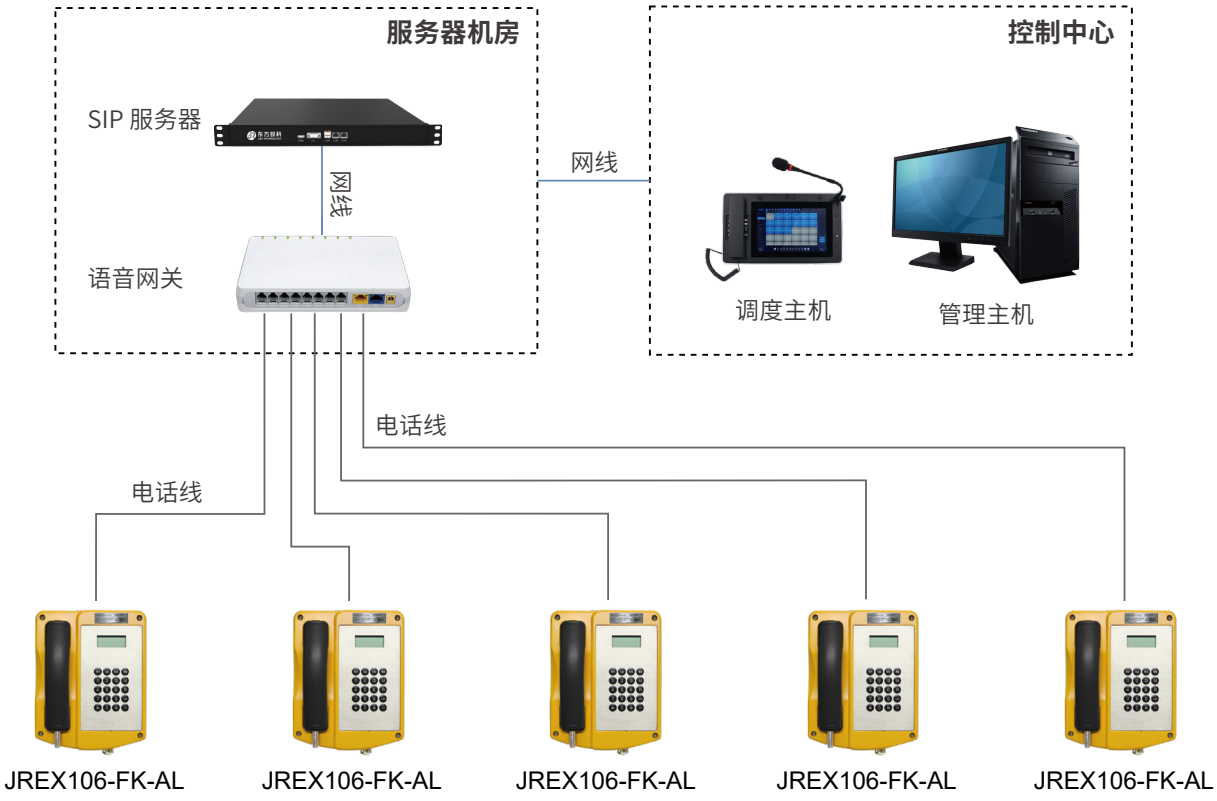

SIP系统应用

IP电话系统是一种高效便捷的通信解决方案，它利用互联网连接实现语音通话和其他通信服务。与传统的电话系统相比，IP电话系统具有更高的效率和便捷性。

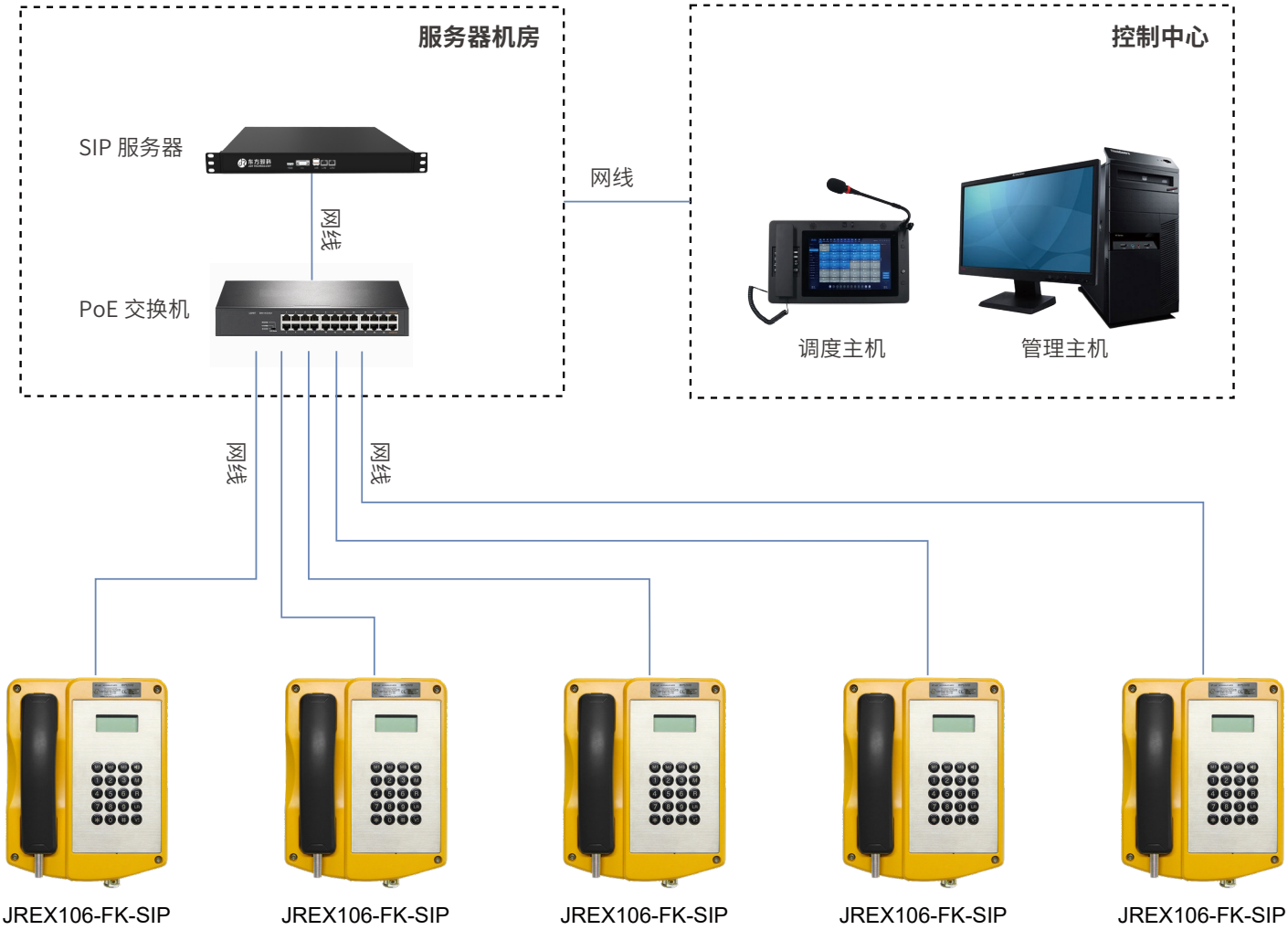

可选配件

JREX-WL
防爆警示灯

JREX-HSA-A
防爆喇叭

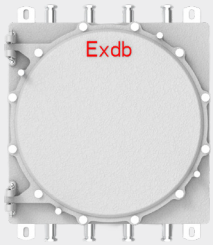

JREX-B0X Series
防爆接线箱

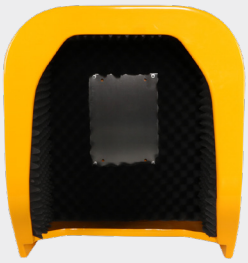

JR-TH-01
降噪隔音亭

应用场景

化工

海上钻井平台

石油

炼油厂

能源

矿业

重工业

冶金

尺寸包装

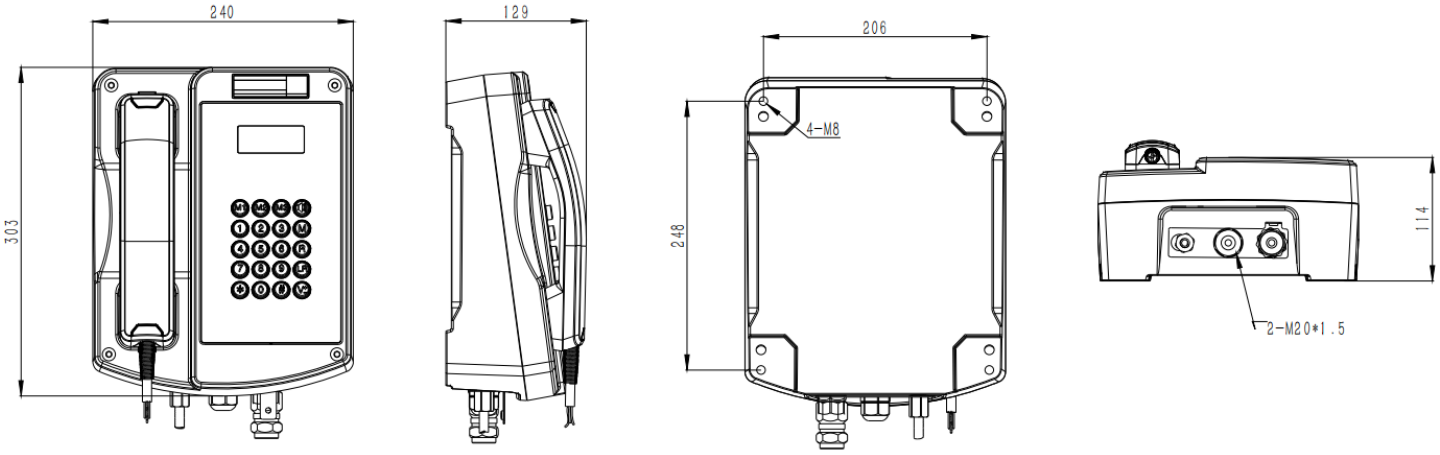

包装	
产品尺寸	303*240*129 (mm)
包装尺寸	440*270*190 (mm)
包装材料	珍珠棉内衬，纸箱
重量	净重：8 kg /毛重：9 kg

地址：深圳市宝安区福永白石厦工业区兴益工业城A1栋6楼
邮箱：sales@jrteck.com
电话：0755 - 27322952
网站：www.jr-ltd.com.cn